Acewell ACE-MA85-X54W Version : A

Dieses Dokument ist als Hilfe beim Anschliessen gedacht. Es befindest sich technisch auf dem Stand 16. Februar 2017. Bitte vor dem Anschliessen die Kabelfarben kontrollieren. Bei der Vielzahl an Tachos, die es auf dem Markt gibt, ist es mir unmöglich, alle Anschlusspläne auf dem aktuellen Stand zu halten. Wenn euch Fehler auffallen, dann bitte Bescheid geben. Danke.

Radumfang: je nach reifen ca. 1950mm

Impulse pro Radumdrehung: 6

Tankgeber: 0ohm=leer, 100ohm=voll, bei 10ohm löst Reserveleuchte aus
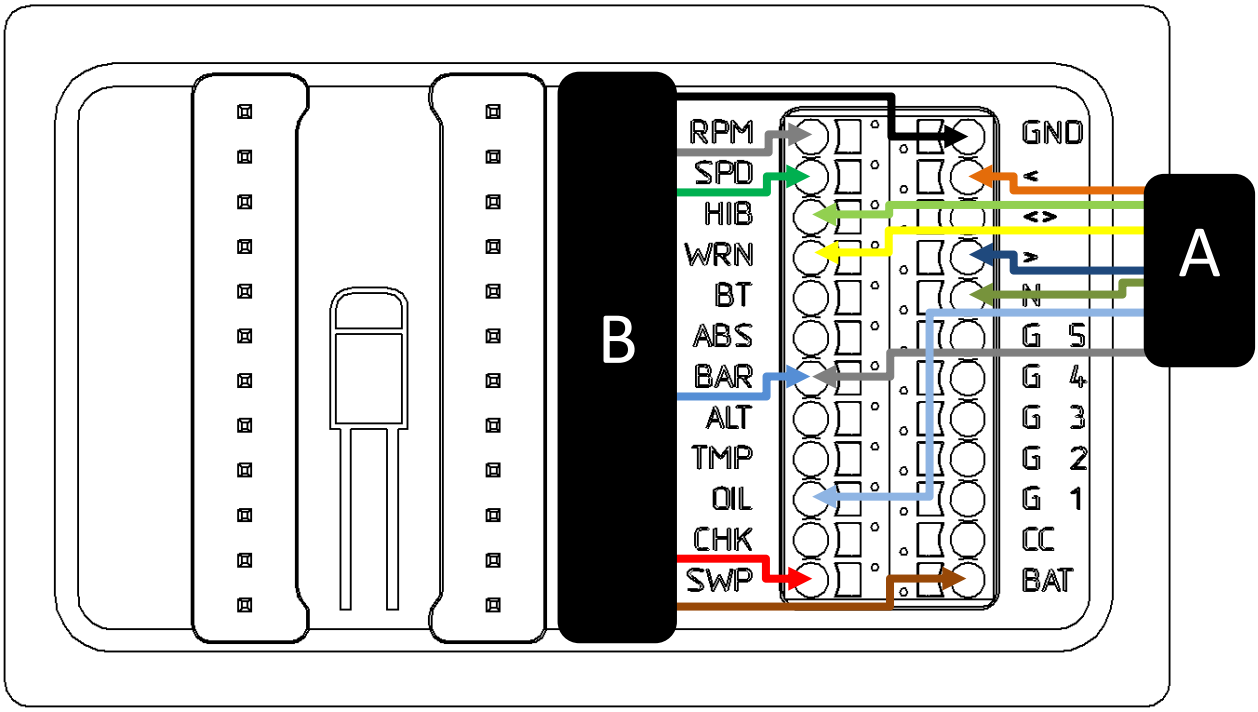
BAR: only one wire! Grey (connector A) reserve LED or Blue (connector B) bargraphe display